Imprimante industrielle **Cx350i**

Des codes sans compromis

Impression haute résolution grand format pour les fabricants
de matériaux de construction

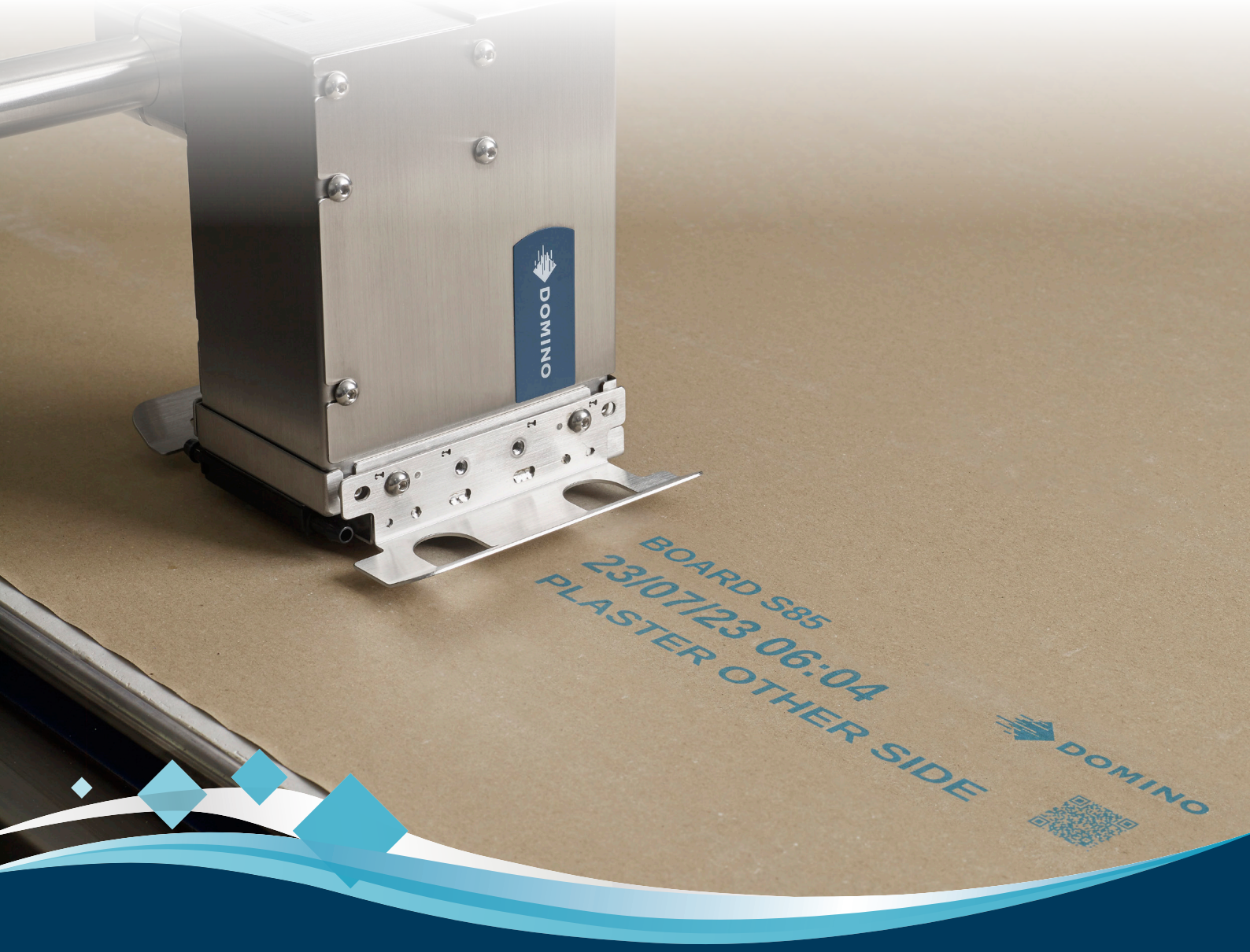

Domino. Do more.

Une vitesse sans compromis

L'imprimante industrielle **Cx350i** offre une impression haute résolution grand format sans compromettre les vitesses de ligne de production

Fiable et performante

L'imprimante industrielle **Cx350i** de Domino offre une combinaison inédite : des impressions de haute qualité grand format, dans une machine capable d'atteindre des vitesses de ligne industrielles (100 m/min et plus). Elle peut produire des graphismes et des logos, du texte utilisant des polices True Type (y compris des données en temps réel) et des codes à barres, dans toutes les tailles et toutes les combinaisons. Les têtes d'impression individuelles atteignent une hauteur d'impression de 65 mm, et il est possible de combiner plusieurs têtes d'impression pour obtenir des surfaces d'impression encore plus grandes.

Le réservoir d'encre grande capacité est facile à remplir sans risquer de renverser de l'encre et sans interrompre la production. L'interface utilisateur intuitive **QuickStep** de Domino minimise les besoins de formation des opérateurs et réduit le risque d'erreurs. Le système ne nécessite pas de maintenance planifiée et fonctionne sans air comprimé.

L'imprimante industrielle **Cx350i** possède une fonction d'impression monochrome, avec quatre options de couleur disponibles.

Politique environnementale

Domino s'engage à réduire sa consommation de ressources naturelles et énergétiques, ainsi que sa production de déchets. La **Cx350i** de Domino peut réduire considérablement votre empreinte environnementale. Ne nécessite pas d'air comprimé. Pas de gaspillage d'étiquettes, les encres sont exclusivement à base d'huile végétale et diffusées en petites gouttes pour créer des codes de qualité exceptionnelle.

Une connectivité sans compromis

Vous pouvez surveiller les performances de votre imprimante à distance, 24h sur 24, 7 jours sur 7 grâce au **Cloud Domino**. Les tableaux de bord en ligne fournissent des informations opérationnelles pour que vous puissiez maximiser le rendement de vos lignes de production. Des alertes automatiques peuvent être envoyées pour vous indiquer quand une intervention est requise, ou si des défauts sont détectés. Et si vous avez besoin d'assistance, vous pouvez compter sur les techniciens de notre service Hotline qui pourront accéder à votre équipement à distance pour vous aider.

L'imprimante industrielle **Cx350i** est proposée avec plusieurs options de connectivité, pour plus de flexibilité. Elle peut se connecter à des packs de création d'étiquettes, comme NiceLabel™ et **Domino Designer**, mais aussi aux systèmes MES et ERP de votre usine via **Domino Automation**. Notre protocole de commande Dynamark offre une intégration transparente aux systèmes logiciels personnalisés de votre usine. EtherNet/IP est une option standard.

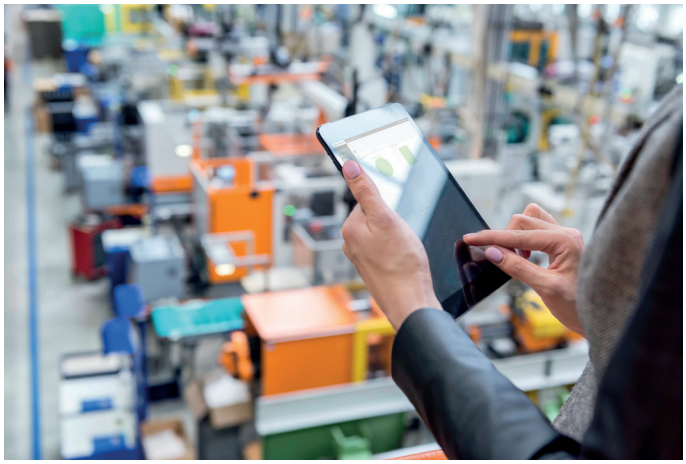

Une assistance sans compromis

En tant que multinationale, Domino fournit un service d'assistance mondial et une assistance technique sur le terrain. Travaillant conformément à des standards communs dans le monde entier, nos ingénieurs sont là pour vous aider à atteindre vos objectifs commerciaux. Tous nos clients ont accès à cette assistance, et grâce à nos divers contrats de service et d'assistance, ils bénéficient d'une tranquillité d'esprit assurée et de coûts maîtrisés.

Une solution complète

Nos services sont conçus pour vous fournir une résilience opérationnelle optimale en vous aidant à réduire les temps d'arrêt et à maximiser votre productivité.

Assistance opérationnelle

Un niveau de service exceptionnel, où que vous soyez. Grâce à nos contrats d'extension de garantie **SafeGuard**, vous bénéficiez d'une assistance sur site de haute qualité et des conseils à distance en Réalité Augmentée de nos experts techniques. **SafeGuard** nous permet d'être à vos côtés lorsque vous en avez le plus besoin.

Inspection automatique des codes

Assurez-vous que chaque code sortant de votre usine est présent et correct. Avec la **Série R** de Domino, notre gamme de systèmes de vision, vous pouvez de manière automatique vérifier la présence, le positionnement et la lisibilité des codes, afin que vos opérateurs aient plus de temps à consacrer à d'autres activités.

Automatisation

Gérez vos étiquettes de manière centralisée : **Domino Automation** s'intègre facilement à votre processus de fabrication ainsi qu'à vos systèmes ERP/MES. Il rend les changements automatiques sûrs et simples, vous aidant à réduire les déchets pour contribuer au développement durable tout en augmentant la productivité et l'efficience.

Production connectée

Supervisez vos opérations en connectant votre imprimante au **Cloud Domino**. Obtenez des tableaux de bord de statistiques de production et recevez des alertes par téléphone ou par e-mail en cas d'erreur système. Le **Cloud Domino** vous fournit les informations dont vous avez besoin pour exécuter vos opérations plus efficacement.

Caractéristiques techniques

Cx350i

Unités de base		
	Cx-Base encre 2T Têtes d'impression (max.) 2 Réservoir d'encre interne 440 ml	**Cx-Base encre 4T** Têtes d'impression (max.) 4 Réservoir d'encre interne 760 ml
Dimensions	Largeur 329,7 mm/Profondeur 233,7 mm (252,7 mm avec support de fixation)/Hauteur 489,5 mm N'inclut pas le bouton d'alimentation, le loquet, le couvercle de connecteur, le support Poids Cx-Base encre 2T : 13,55 kg, Cx-Base encre 4T : 15,03 kg	
Alimentation électrique	Entrée : 100-240 V CA, 50-60 Hz, Cx-Base encre 2T : 2 A, Cx-Base encre 4T : 3 A	
Options de connexions externes	1 entrée codeur, 1 connecteur E/S (4 entrées pour capteurs de détection de produit, 5 entrées multifonctions, 8 sorties multifonctions, 3 sorties 24 V CC), 2 USB (type A), 1 RS232C, 2 RJ-45	2 entrées codeur, 2 connecteurs E/S (4 entrées pour capteurs de détection de produit, 9 entrées multifonctions, 12 sorties multifonctions, 4 sorties 24 V CC, 3 contacts d'alarme), 2 USB (type A), 1 RS232C, 2 RJ-45
Tête d'impression		
Dimensions (tête d'impression déportée)	Largeur 85,9 mm/Profondeur 173,4 mm/Hauteur 130,2 mm/Poids 1,73 kg Longueur de l'ombilic : 0,5 m, 1,5 m, 3,0 m et 4,5 m, au choix	
Dimensions (réservoir d'encre pour tête d'impression déportée)	Largeur 179,2 mm/Profondeur 164,4 mm/Hauteur 121,8 mm/Poids 2,27 kg	
Alimentation électrique	24 V CC (fourni par l'unité base encre)	
Résolution	Horizontale max. 300 dpi, verticale 150 dpi	
Hauteur d'impression	65 mm max.	
Écran tactile		
Interface utilisateur	Écran tactile 10 pouces avec logiciel **QuickStep 3**	
Dimensions	Largeur 320,0 mm/Profondeur 45,0 mm/Hauteur 235,0 mm/Poids 2,65 kg	
Caractéristiques système		
Température de fonctionnement	5 à 40 °C	
Humidité relative en fonctionnement	10 à 90 % HR (sans condensation, augmentation de 10 °C par heure)	
Finition (tête d'impression et unité de base)	Acier inoxydable brossé	
Indice de protection tête d'impression et base encre	IP4X	
Encres*	Encres à base d'huile végétale à fort contraste disponibles en bouteille de 1,4 et 0,85 litres	
Communication	Protocole Ethernet/Dynamark, EDC (série, TCP, USB), en option : Protocole EtherNet/IP™ Interface Cloud Domino (DCI), automatisation du codage Domino	
Vitesse d'impression	max. 210 m/min. à 100 dpi, 100 m/min. à 200 dpi, 70 m/min. à 300 dpi	

*Ce produit est doté d'un système de gestion de la qualité (QMS). Par conséquent, il ne peut fonctionner qu'avec des circuits Domino et applique des mesures de sécurité dynamiques pour empêcher l'utilisation d'autres circuits que ceux de Domino. De temps à autres, Domino effectuera des mises à jour de ses circuits pour maintenir l'efficacité du Système de gestion de la qualité.

Écran tactile

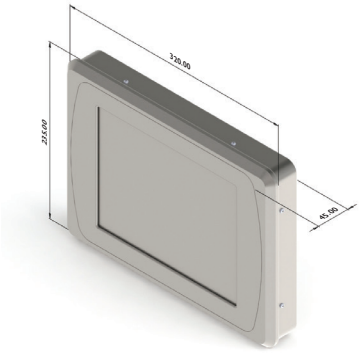

Unité de base

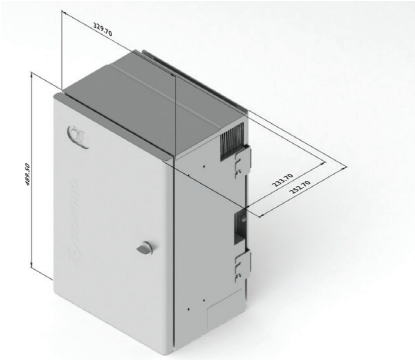

Tête d'impression déportée – verticale

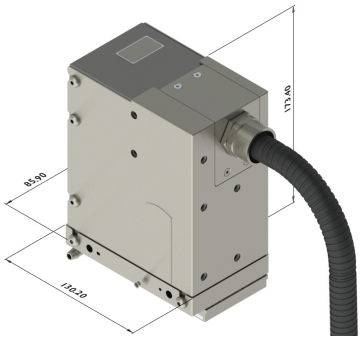

Réservoir d'encre pour tête d'impression déportée

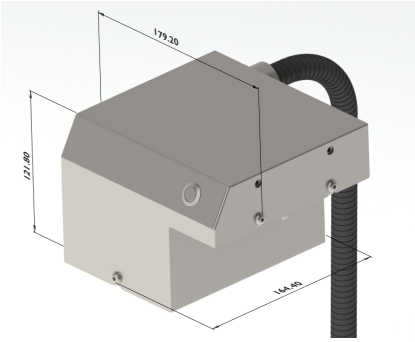

www.domino-marquage.com

Tous les résultats de performance fournis dans le présent document ont été obtenus dans des conditions particulières et ne peuvent être reproduits que dans des conditions similaires. Pour toute information sur un produit particulier, contactez votre Conseiller commercial Domino. Ce document n'est pas intégré aux conditions générales des contrats que vous concluez avec Domino.